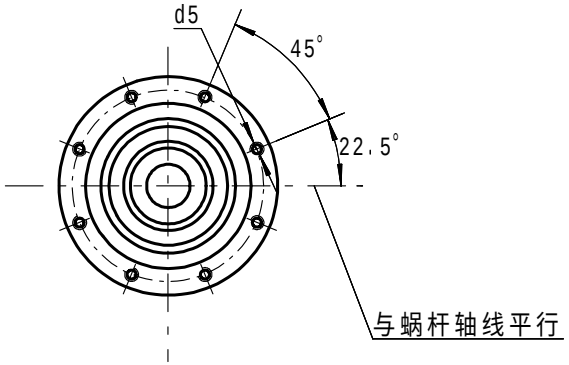

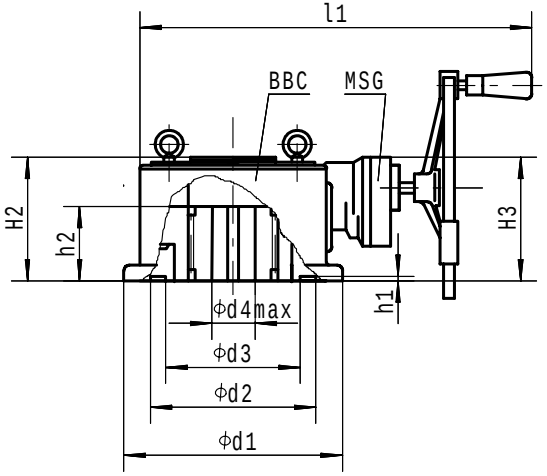

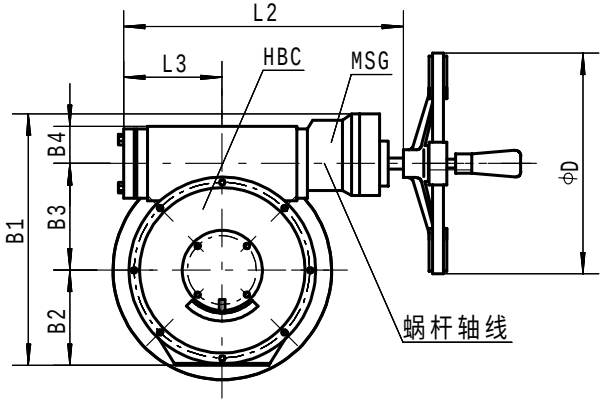

型号 / 代号	H0BC (无MSG)	MSG-4/H1BC	MSG-4/H2BC	MSG-4/H3BC	MSG-6/H4BC	MSG-6/H5BC	MSG-12/H6BC,
L1	428	647	687	753	873	943	1167
L2	254	386	412	482	610	655	882
L3	117	136	148	183	233	255	333
B1	/	298	327	404	560	654	838
B2	104	120	130	163	225	268	356
B3	64	89	108	152	197	248	330
B4	52	65	69	69	104	104	125
H1	/	210	213	222	294	300	400
H2	158	181	197	225	255	272	330
h1	5	5	6	6	7	7	12
h2	79	111	134	152	197	222	266
法兰号 / 代号	H0F	H1F	H2F	H3F	H4F	H5F	H6F
d1	241	289	343	406	476	533	667
d2	190	200	260	310	340	410	530
d3	100	125	200	203	248	350	360
d4	36	47	70	95	105	165	170
d5	8-M12	8-M16	8-M20	8-M20	8-M20	8-M20	8-M30
D6	210	254	298	356	406	466	584
D	305	305	305	305	458	610	610

备注

标记	处数	区段	文件号	签字	日期

设计		工艺	
制图		标准	
校对		审定	
审核		日期	

MSG/HBC

部分回转阀门手动装置
外形及连接型式尺寸

数量

材料

图样标记	重量	比例
共 张	第 张	

天津百利二通机械有限公司